ការចូលរួមកែលម្អគុណភាពសេវាដែលដឹកនាំដោយសហគមន៍

សហគមន៍ PLHIV and KP

ញឹម ដាឡែន
ទីប្រឹក្សាបច្ចេកទេសផ្នែកព័ត៌មានយុទ្ធសាស្ត្រ । EpiC – FHI 360

មាតិកា

1. គោលគំនិតនៃការចូលរួមកែលម្អគុណភាពសេវាដែលដឹកនាំដោយសហគមន៍
2. រចនាសម្ព័ន្ធសម្រាប់ការអនុវត្តការកែលម្អគុណភាពសេវាដែលដឹកនាំដោយសហគមន៍
3. ឧបករណ៍ប្រមូលទិន្នន័យ
4. តួនាទីនិងភារកិច្ចរបស់អ្នកពាក់ព័ន្ធ
5. តារាងពិន្ទុសហគមន៍
6. គំរូនៃផែនកែលម្អ

1. គោលគំនិតនៃការចូលរួមកែលម្អគុណភាពសេវាដែលដឹកនាំដោយសហគមន៍

១. រៀបចំផែនការ

- ក្រុមអ្នកសម្របសម្រួល
- ក្រុមការងារបច្ចេកទេស
- កំណត់ទំហំការងារ
- រៀបចំឧបករណ៍
- បែងចែកអ្នកទទួលខុសត្រូវ

២. ប្រមូលព័ត៌មានពីសហគមន៍

- ផ្តល់Linkទៅដល់ក្រុមគោលដៅ
- តាមដានការបំពេញសំណួរ
- ជំរុញឱ្យមានការចែកចាយLinkបន្ត
- រៀបចំតារាងលទ្ធផលសហគមន៍

៣. ជួបជាមួយអ្នកផ្តល់សេវាពាក់ព័ន្ធ

- ប្រើប្រាស់ទិន្នន័យ (តារាងពិន្ទុសហគមន៍) ដើម្បីស្នើដល់អ្នកពាក់ព័ន្ធឱ្យមានការផ្លាស់ប្តូរការផ្តល់សេវាឱ្យកាន់តែល្អប្រសើរ

៤. អនុវត្ត ផែនការនិង ពិនិត្យតាមដាន

- ពិនិត្យសេវាពាក់ព័ន្ធថាមានការកែលម្អហើយឬនៅ
- ពិនិត្យទិន្នន័យ (តារាងលទ្ធផល) ដើម្បីវាស់វែងនិងតាមដានការអនុវត្ត

សហគមន៍

2. រចនាសម្ព័ន្ធសម្រាប់ការអនុវត្តការកែលម្អគុណភាពសេវាដែលដឹកនាំដោយសហគមន៍

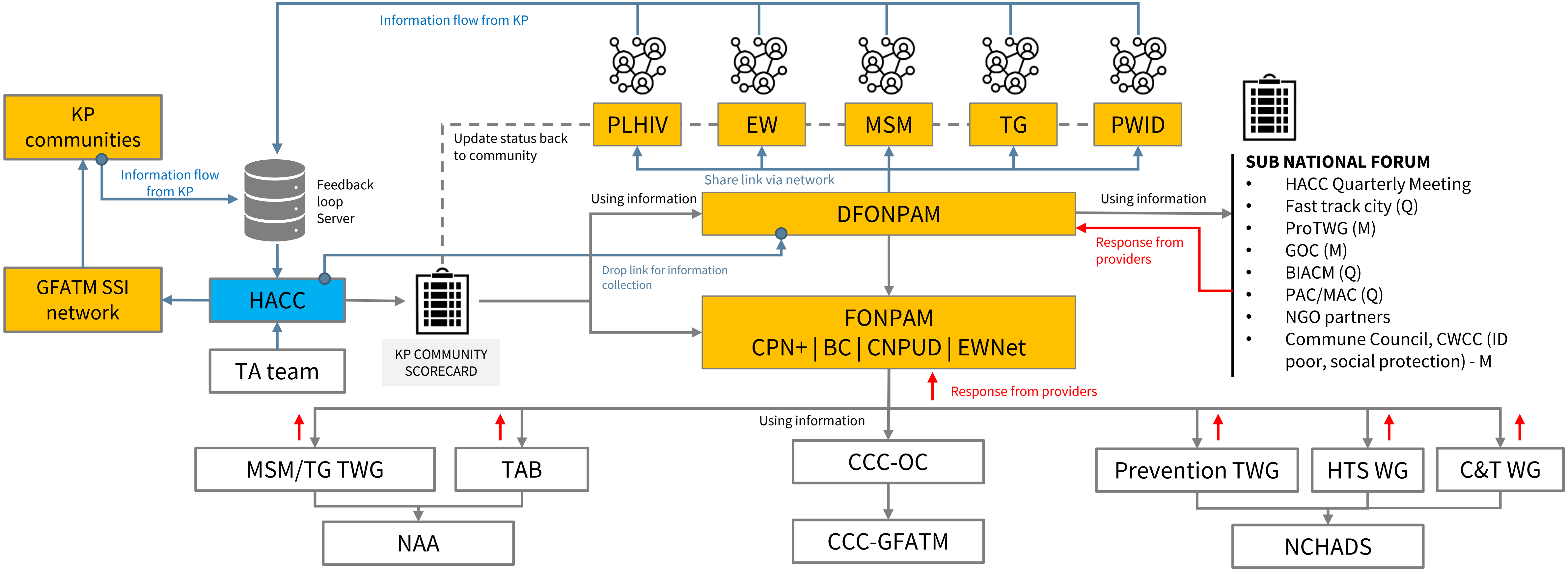

ACRONYM

BC	Bandanh Chaktomuk (MSM/TG network)
BIACM	Boosted Integrated Active Case Management
C&T	Care and Treatment
CCC-CO	Country Coordination Committee – Oversight Committee
CPN+	Cambodia PLHIV Network
CWCC	Commune Women and Children Committee
DFONPAM	District Forum of Network for PLHIV and Most at Risk Population
CNPUD	Cambodian Network of people who use drugs
EW	Entertainment Workers
EWNet	National Entertainment Worker Network
GFATM	Global Fund to Fight AIDS, TB and Malaria
GOV	Group of Champoin
HACC	Health Action Coordination Committee
HTS	HIV Testing Service
KP	Key Population
MAC	Municipality AIDS Committee
MSM	Man who have Sex with Man
NCHADS	National Center for HIV/AIDS, Dermatology and STD
PAC	Provincial AIDS Committee
PLHIV	People Living with HIV
ProTWG	Provincial Technical Working Group
PWID	People Who Injecting Drug
SSI	Sub-sub implementer
TAB	Technical Advisory Board
TG	Transgender
TWG	Technical Working Group

- ប្រមូលព័ត៌មាន
- ប្រើប្រាស់ព័ត៌មាន
- ការឆ្លើយតបរបស់អ្នកផ្តល់សេវា
- ផ្តល់ព័ត៌មានដល់សហគមន៍

3. ឧបករណ៍ប្រមូលទិន្នន័យ

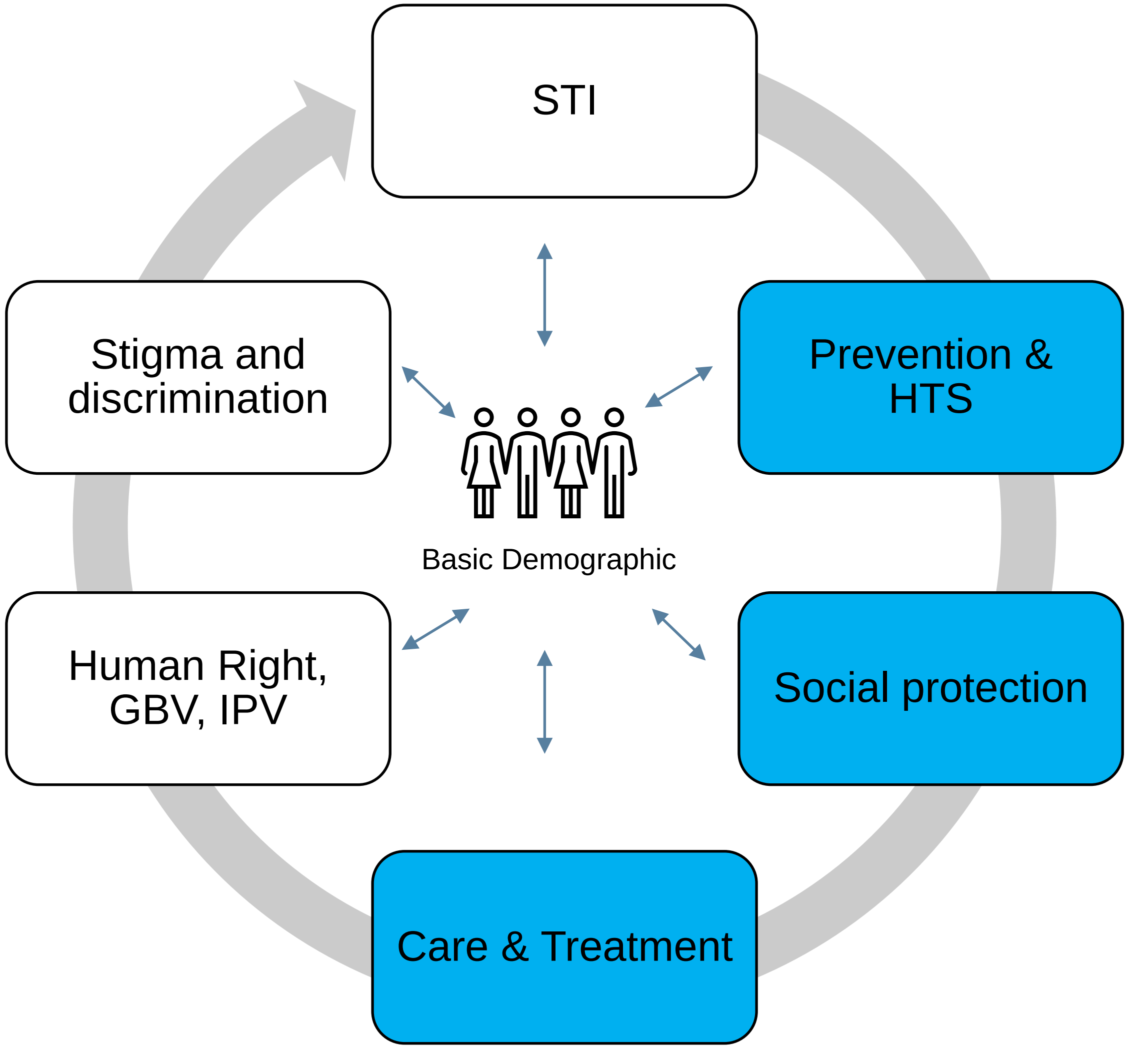

1. ផ្នែកទី១៖ ព័ត៌មានផ្ទាល់ខ្លួនរបស់សហគមន៍ (Personal Information)
2. ផ្នែកទី២ ៖ ព័ត៌មានទាក់ទងសេវាបង្ការ (Prevention)
3. ផ្នែកទី៣៖ សេវាពិនិត្យនិងព្យាបាលជំងឺកាមរោគ (STI)
4. ផ្នែកទី៤ ៖ ផ្នែកថែទាំ ព្យាបាល និងគាំទ្រសហគមន៍ (Care and Treatment)
5. ផ្នែកទី៥៖ កិច្ចគាំពារសង្គម (Social Protection)
6. ផ្នែកទី៦៖ សិទ្ធ និងអំពើហិង្សាលើយេនឌ័រ (GBV)
7. ផ្នែកទី៧៖ ការមាក់ងាយ និងការរើសអើង (Stigma and Discrimination)

3. ឧបករណ៍ប្រមូលទិន្នន័យ

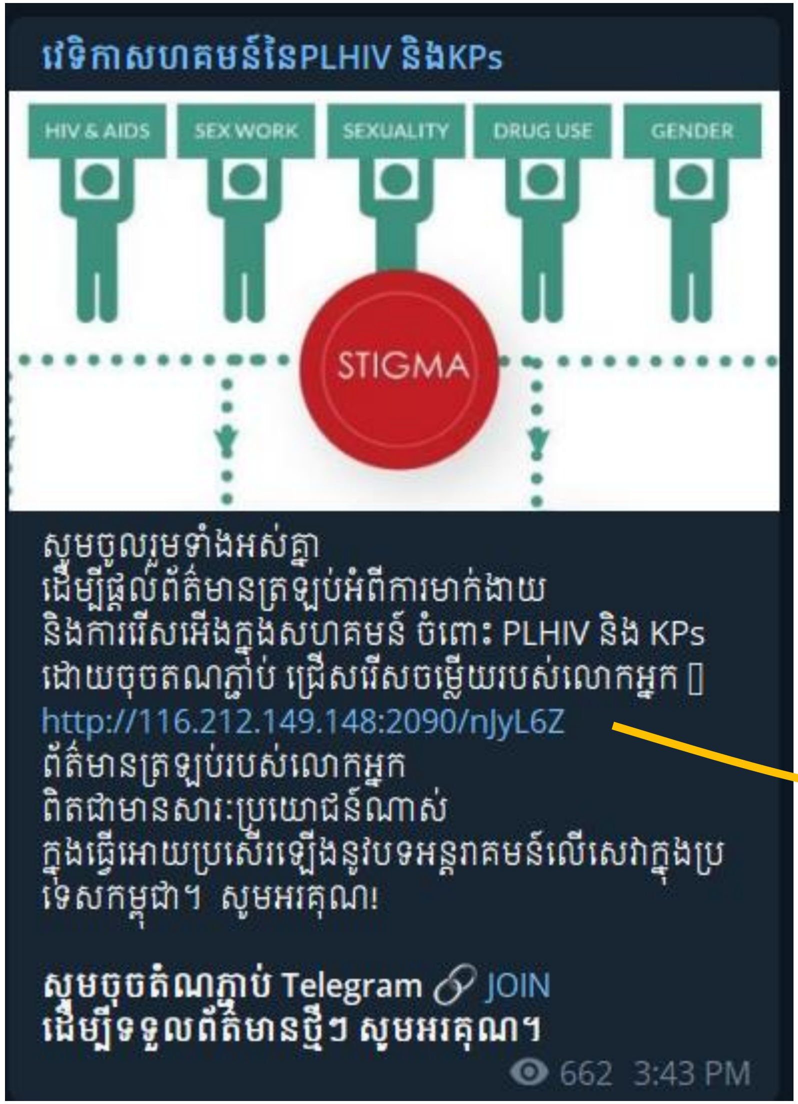

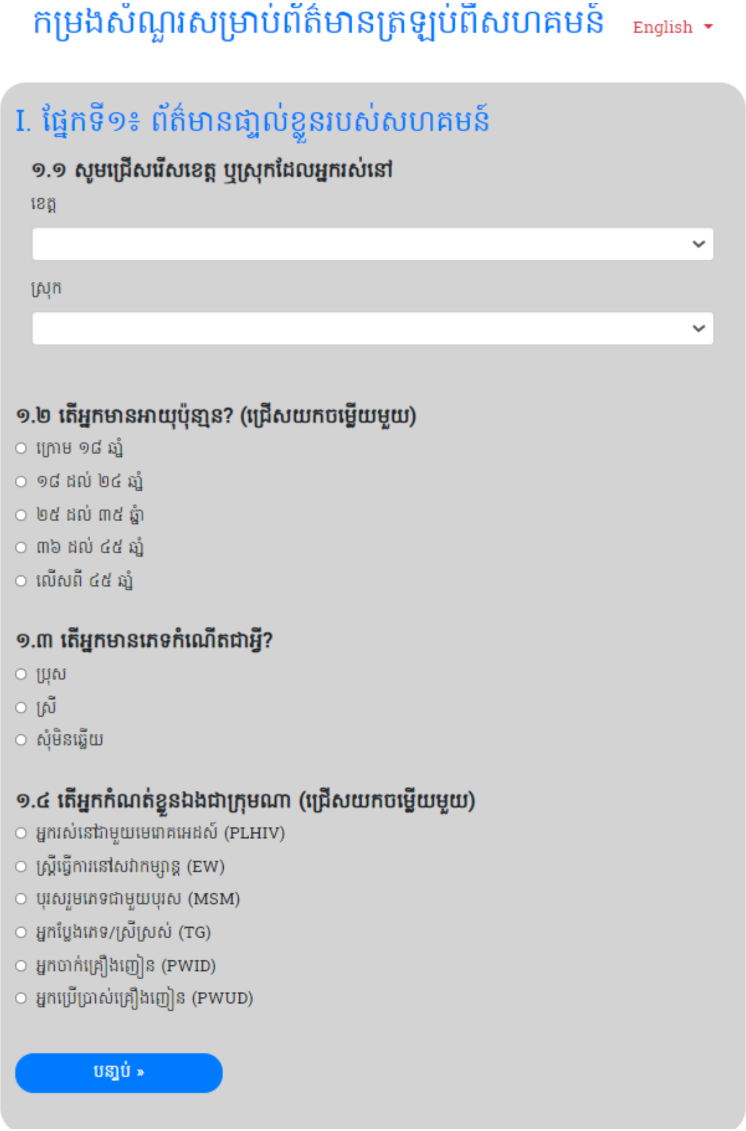

4. តួនាទីនិងការទទួលខុសត្រូវ (Role and Responsibility)

DFONPAM
- Own & lead CLM
- Join design flow and questionnaire
- Gather information from KPs/PLHIV through sharing link and follow up
- Using data (scorecard) to discuss for support and improve service at local/sub-national
- Follow up response status

FONPAM
- Own & lead CLM
- Join design flow and questionnaire
- Using data (scorecard) to discuss for support and improve service at national level (NAA, NCHADS, GF, NGOs partners)
- Follow up response status

SSI/partners
- Gather information from KPs/PLHIV through sharing link through their community (MSM, TG, EW, PWID) using any online platform and messaging app
- Response to need from the result of data on prevention services

HACC
- Initiate and lead the design flow and questionnaire
- Gather information through share link to DFONPAM and SSI KP
- Manage database and update scorecard
- Share data/scorecard to FONPAM and DFONPAM and partner and facilitate data use
- Support DFONPAM/FONPAM

EpiC & UNAIDS
- TA to initiate & design feedback loop
- TA to develop online platform and develop scorecard
- TA capacity building to HACC to manage data and scorecard
- Ongoing support HACC and FONPAM on the loop

NAA
- Join design flow and questionnaire
- Enable FONPAM to participate in NAA TWG
- Support the coordination on the use of data at national level
- Facility the improvement of service related to HR, social protection, GBV

NCHADS
- Enable FONPAM to participate in relevant TWG
- Facilitate in improving prevention and care services at ART and community through SSI
- Follow up the progress

GF-CCC
- Overall support and ongoing monitoring the progress
- Coordinate with stakeholders on the feedback loop
- Advocate for better service for KP/PLHIV

5. តារាងពិន្ទុសហគមន៍

http://116.212.149.148:2091/api/summary

5. ពិន្ទុសហគមន៍៖ ផ្នែកអន្តរាគមន៍បង្ការនិងធ្វើតេស្តឈាម

លរ	សូចនាការ	ពិន្ទុសរុប	ពិន្ទុត្រីមាស១	ពិន្ទុត្រីមាស២	ពិន្ទុត្រីមាស៣	ពិន្ទុត្រីមាស៤
1	សរុប	-	-	157	59	8
2	ឈ្លប់ទទួលសេវាអប់រំអំពីការបង្ការមេរោគអេដស៍ (០៣ខែចុងក្រោយ)	100%	-	82%	83%	75%
3	ឈ្លប់ទទួលបានស្រោមអនាម័យ និងទឹករំអិល (០៣ខែចុងក្រោយ)	100%	-	76%	81%	88%
4	ប្រើប្រាស់ស្រោមអនាម័យ បានទៀងទាត់រាល់ពេលរួមភេទ (០៣ខែចុងក្រោយ)	100%	-	73%	80%	88%
5	ឈ្លប់ទទួលបានសេវាផ្តល់ប្រឹក្សា និងធ្វើតេស្តរកមេរោគអេដស៍ (០៦ខែចុងក្រោយនេះ)	100%	-	84%	92%	88%
6	គិតថាលទ្ធផលនៃការធ្វើតេស្តឈាម ត្រូវបានរក្សាការសម្ងាត់	100%	-	96%	100%	100%
7	បំណាយពេលរង់ចាំតិចជាង៣០នាទី ដើម្បីទទួលលទ្ធផលតេស្តឈាម	100%	-	76%	85%	88%
8	កម្រិតនៃការពេញចិត្តជាមួយនឹងសេវាផ្តល់ប្រឹក្សា និងធ្វើតេស្តឈាមរកមេរោគអេដស៍	100%	-	83%	75%	78%
9	ឈ្លប់ទទួលបានសេវាការលេបថ្នាំបង្ការជាមុន (PrEP) ក្រោយពីអ្នកបានធ្វើតេស្តរកមេរោគអេដស៍(អវិជ្ជមាន)	100%	-	32%	53%	25%
10	ចង់មកទទួលសេវាការលេបថ្នាំបង្ការជាមុន នៅពេលប្រព្រឹត្តប្រឈមនឹងការឆ្លងមេរោគអេដស៍ (ប្រឹព - PrEP)	100%	-	61%	66%	63%

6. គំរូនៃផែនកែលម្អ

ខេត្ត៖.................................. ស្រុកប្រតិបត្តិ៖.................................. កិច្ចប្រជុំ ថ្ងៃទី......... ខែ......... ឆ្នាំ............

លរ	ចំណុចកែលម្អ	សកម្មភាពត្រូវធ្វើ	អ្នកណា?	ពេលណា?	ស្ថានភាព	សម្គាល់	សកម្មភាពបន្ទាប់
1	ទិន្នន័យបានបង្ហាញថា ក្រុម KP តែ៣២% ប៉ុណ្ណោះ ដែលបានទទួលព័ត៌មានពី PrEP ខណៈដែលមានក្រុម KP រហូតដល់ទៅ ៦១% ចង់ទទួលសេវា PrEP ទាំងនេះអាចមកពី ការផ្តល់ និងចែករំលែកព័ត៌មានរបស់ OW ទៅដល់ក្រុមគោលដៅនៅមិនទាន់បានទូលំទូលាយ, ការយល់ដឹងរបស់ OW ទាក់ទងទៅនឹង PrEP នៅមានកម្រិត, ហើយទីតាំងសេវា PrEP នៅមិនទាន់បានគ្រប់ខេត្តសំខាន់ៗ	• រៀបចំវគ្គបណ្តុះបណ្តាល អំពី PrEP ទៅដល់OW របស់អង្គការដៃគូ	NCHADS EpiC TA	ខែមករា ឆ្នាំ២០២២	☐ មិនបានធ្វើ ☐ ធ្វើបានខ្លះ ☐ ធ្វើបានភាគច្រើន ☐ បានបញ្ចប់		
		• បង្កើនការចែករំលែកព័ត៌មានរបស់សេវា PrEP ដល់ក្រុមគោលដៅតាមរយៈ social media	KHANA RHAC MHC/MHSS CWPD	ចាប់ពីខែមករា ឆ្នាំ ២០២២	☐ មិនបានធ្វើ ☐ ធ្វើបានខ្លះ ☐ ធ្វើបានភាគច្រើន ☐ បានបញ្ចប់		
		• ពង្រីកទីតាំងផ្តល់សេវា PrEP ដល់ខេត្តសំខាន់ (ព្រះសីហានុ កណ្តាល កំពង់ស្ពឺ កំពង់ចាម)	NCHADS EpiC TA	ចាប់ពីខែមករា ឆ្នាំ ២០២២	☐ មិនបានធ្វើ ☐ ធ្វើបានខ្លះ ☐ ធ្វើបានភាគច្រើន ☐ បានបញ្ចប់		
2							

សូមអរគុណ